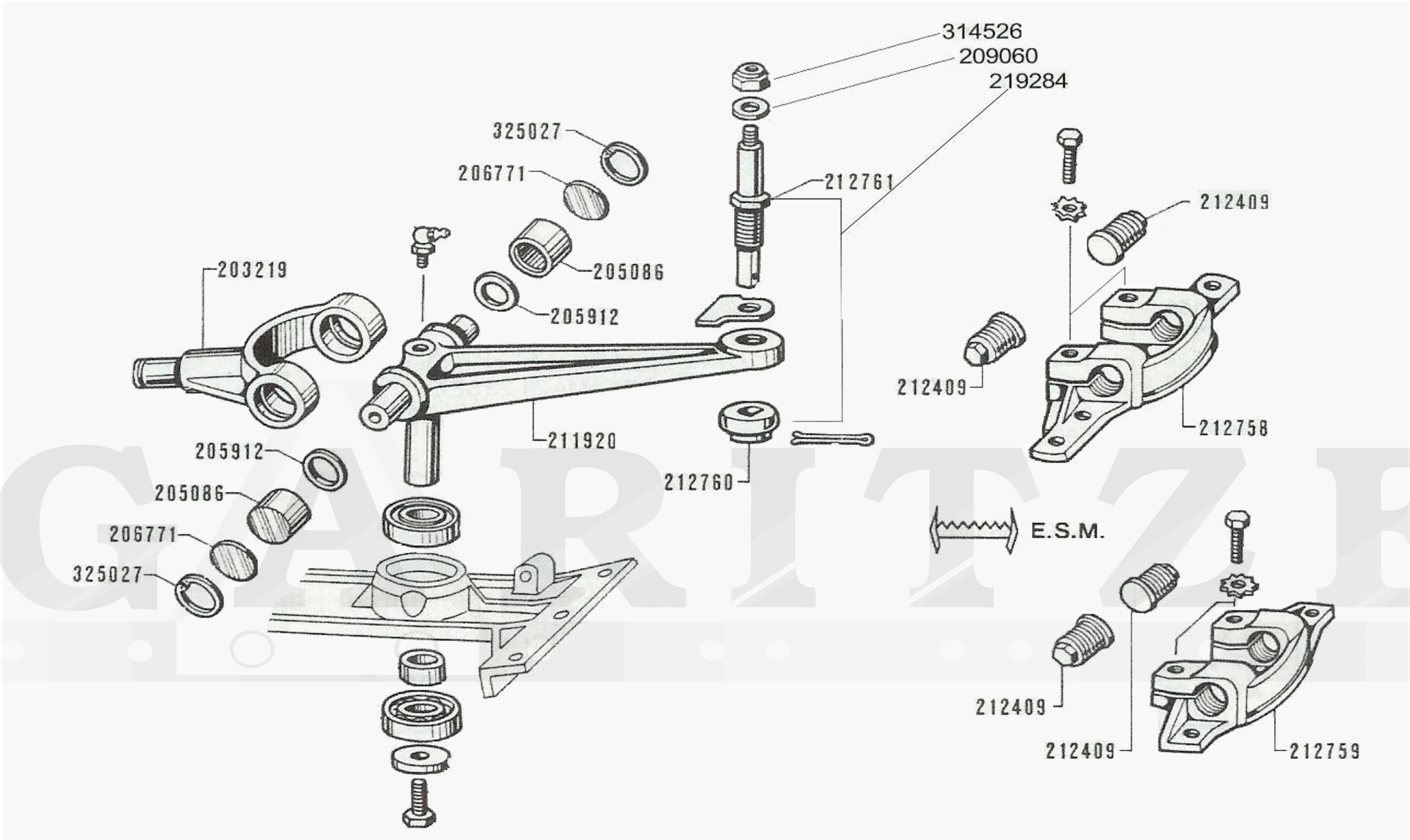

205.086	DADO PARA BRAZO DE ACCIONAMIENTO
206.771	TAPA DE DADO DE ACCIONAMIENTO
203.219	BRAZO DE TRANSMISIÓN DE ACCIONAMIENTO
209.120	BRAZO DE ACCIONAMIENTO 211.920
205.912	ANILLO PARA DADO DE ACCIONAMIENTO
212.409	TOPE ROSCADO
212.758	CABEZA DE CUCHILLA
212.759	CABEZA DE CUCHILLA ESM
219.284	BULÓN + DADO DE CABEZA DE CUCHILLA
005.506	KIT BIELA + BALANCÍN

GARITZE